TURBO Serisi/*Series*

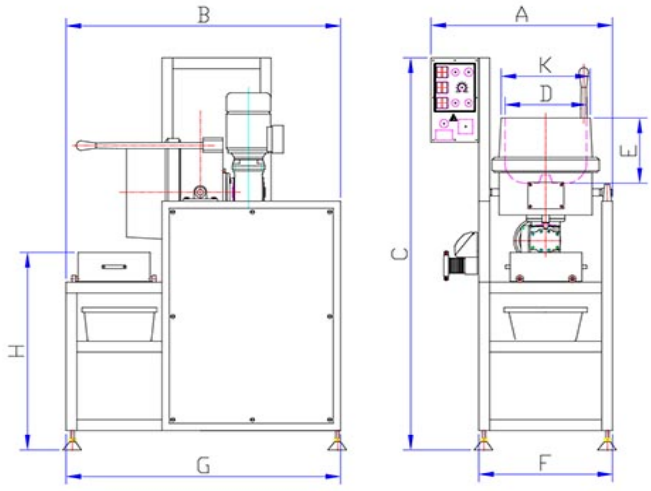

TURBO-8 / 14 / 20

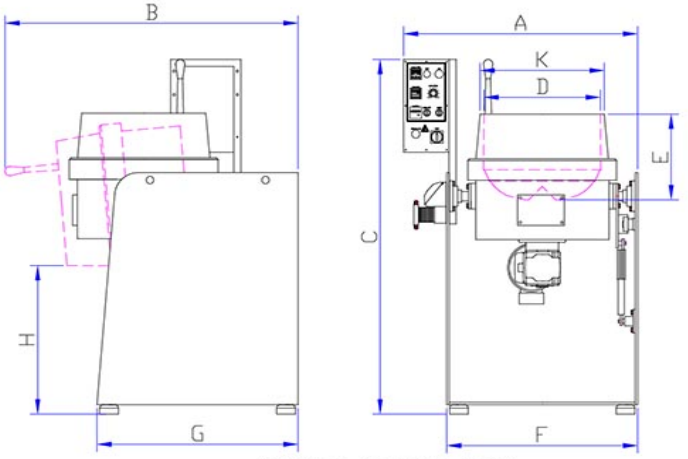

TURBO-60 / 120 / 200

Tip / Type	Brüt Hacim Gross Volume lt	Motor Gücü Power kW	Ağırlık Weight kg	A	B	C	D	E	F	G	H	K
TURBO-8	8 lt	0,37 kW	70	420	715	1550	240	200	420	550	720	260
TURBO-14	14 lt	0,55 kW	115	520	870	1550	290	240	520	630	650	320
TURBO-20	20 lt	1,5 kW	190	665	1065	1550	340	270	665	1065	550	370
TURBO-60	60 lt	3 kW	470 kg	1000	1250	1500	500	365	820	860	630	530
TURBO-120	120 lt	4,18 kW	700 kg	1220	1260	1500	650	430	1000	1040	620	750
TURBO-200	200 lt	9,7 kW	1300 kg	1470	1400	1940	775	510	1225	1220	700	890
TURBO-450	450 lt	21,5 kW	3150 kg	1800	1750	1600	950	650	1500	1800	700	1050

İmalatçı ölçülerde değişiklik yapma hakkını saklı tutar.
Producer can change dimensions.